საპრ. დამცველი ჭა №2
3.5x3.0 m; H=2.5 m.
გეგმა
მ. 1:20

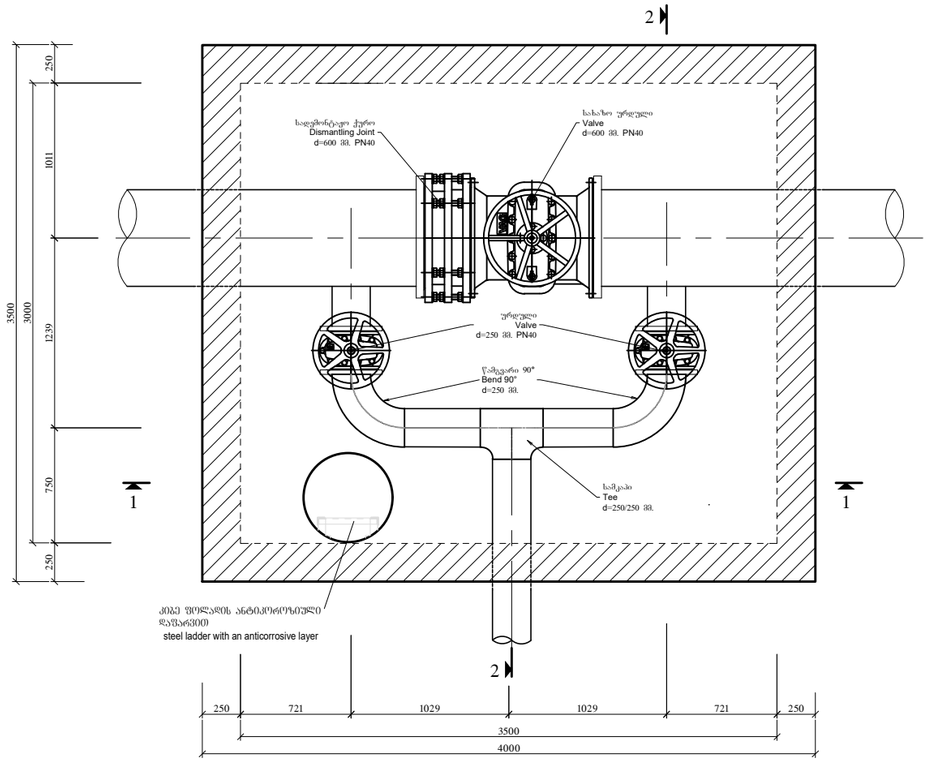

ჭრილი 1–1

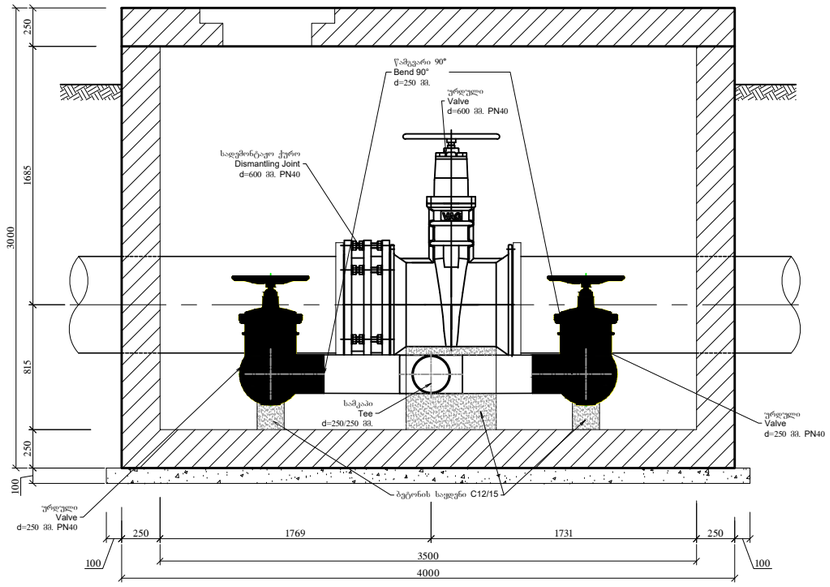

ჭრილი 2–2

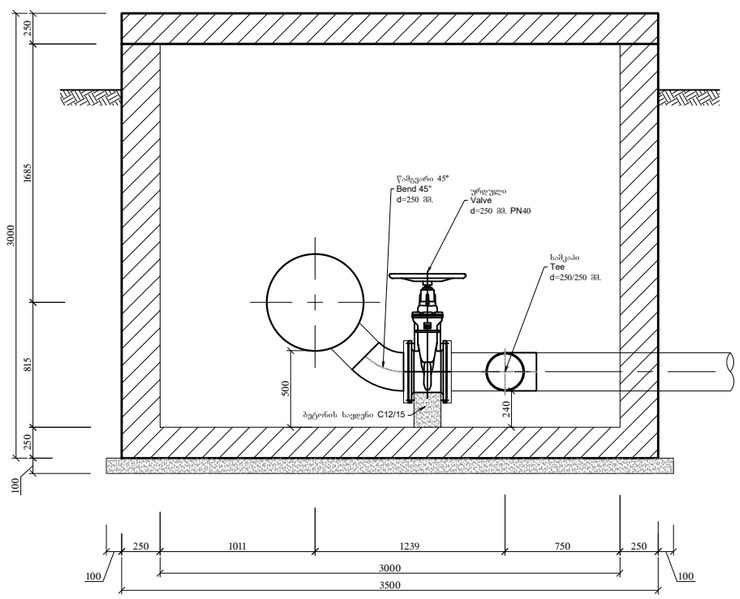

პოზიცია	დასახელება	დიამეტრი	რაოდენობა
1	სოლისებრი ურდული PN40	600	1
2	სოლისებრი ურდული PN40	250	5
3	სოლისებრი ურდული PN40	80	5
4	ფოლადის მილტუჩი PN40	600	2
5	ფოლადის მილტუჩი PN40	250	10
6	ფოლადის მილტუჩი PN40	80	5
7	ფოლადის სამკაპი PN40	250/250	1
8	ვენტუზი PN40	80	5
9	წამგვარი 90° PN40	250	2
10	წამგვარი 45° PN40	250	5
11	სადემონტაჟო ჭურო PN40	600	1
12	ფოლადის მილი l=0.2 მ.	89x5.0	5
13	ბეტონის საყრდენი	მ³	0.8500

დამკვეთი: ს.ს. "RMG Copper"	დამპროექტებელი/CONSULTANT: შპს „მუნიციპალპროექტი“ "MUNICIPALPROJECT" LTD
პროექტი	ყარაბულახი-კაზრეთის წყალდენის მილის გადატანა
ობიექტი	ყარაბულახი-კაზრეთის წყალდენი
ნახაზი	ხაზოვანი შრდილი, №2 ჭის დამცველ ჭაში

დახაზა:	შეამოწმა	მასშტაბი:	ნახ. KAZ-WS-T-11
მირზიაშვილი	ჭელიკე		თარიღი:2021